Réducteur pvc

ref. TUY-259

Réducteur pour système d'aspiration centralisée Husky

En PVC blanc, traité silicone : les micro-poussières n'y adhèrent pas, votre réseau ne devient pas poreux.
Diamètre de 50.8mm à 41.28 mm
Fabriqué aux normes rigoureuses ASTM F2158

Informations

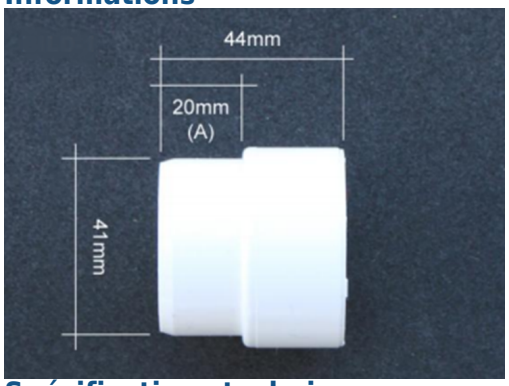

Spécifications techniques

Ce que comprend ce kit

Options disponibles

Bureau basé à
95330 DOMONT
FRANCE

Tél. : 06 63 88 59 16
Fax :